Fechaduras bate-fecha

Descrição do artigo/Imagens dos produtos

Descrição

Material:
Alumínio fundido sob pressão.
Capas de cobertura de plástico.

Versão:
revestido a pó preto ou cor de alumínio.
Tampas de cobertura pretas ou de cor alumínio.

Indicação:
Para fechamento rápido e seguro de portas e abas. A montagem é feita pelo lado dianteiro sem usinagem mecânica, para isso basta utilizar parafusos de cabeça cilíndrica ou lenticular de tamanho M6. Um dispositivo de segurança impede a desmontagem em estado fechado.

Na operação com chave serão fornecidas 2 chaves respectivas. A chave pode ser retirada em ambas as posições (aberta e fechada). As fechaduras possuem fechos iguais, isto significa que cada cilindro pode ser aberto com a mesma chave (modelo europeu 5333).

No acionamento com palheta dupla (universal) será fornecida a chave adequada para este sistema.

Indicação de desenho:
Acionamento (miolo):
a) Chaves com fechos iguais
b) Quadrado 8 mm
c) Palheta dupla 5 mm

© HEINRICH KIPP WERK GmbH & Co. KG

Fechaduras bate-fecha

Desenhos

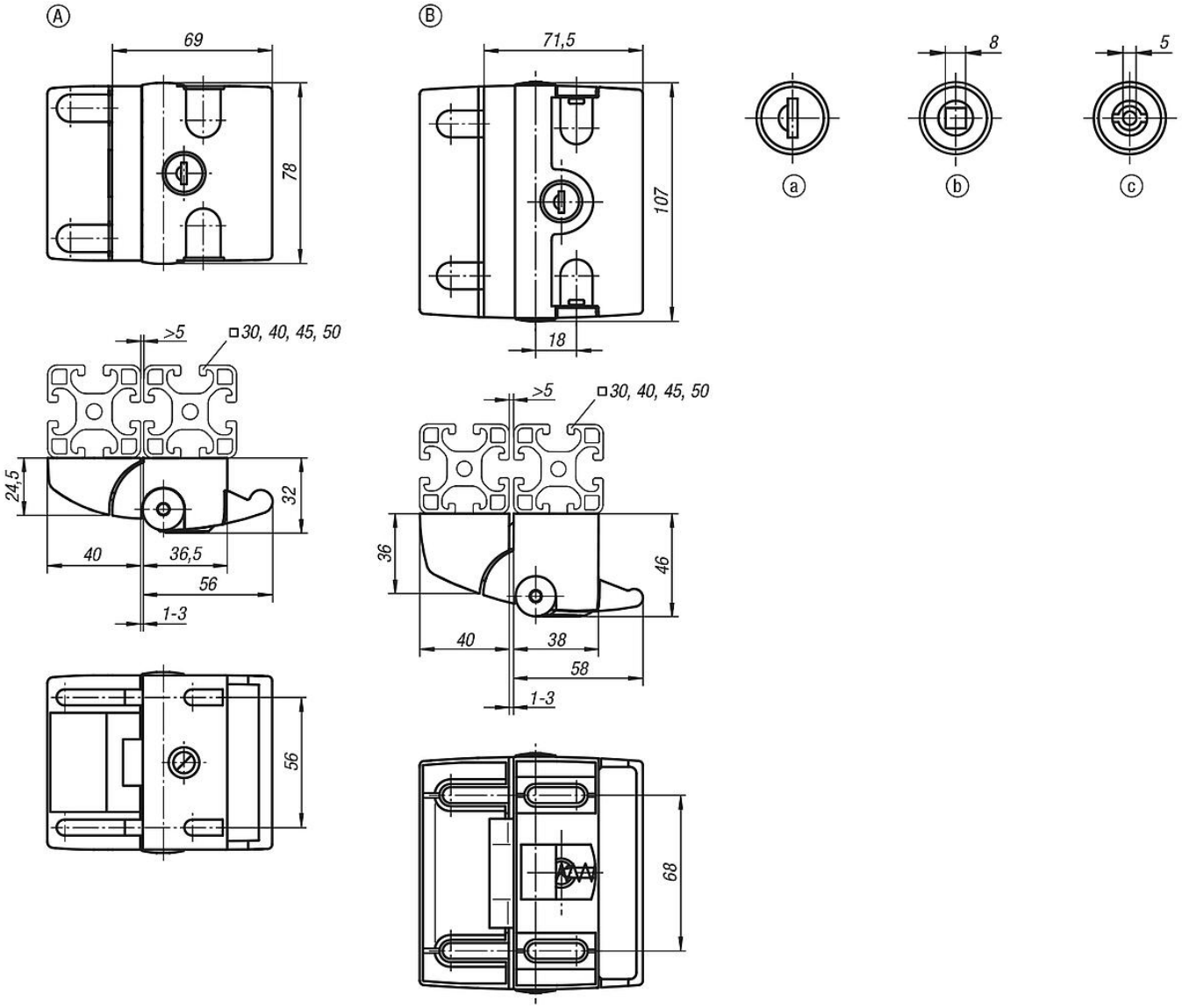

Visão geral dos artigos

Fechaduras bate-fecha

Código do artigo	Cor do corpo básico	Forma	Largura de ranhura	Acionamento
K1496.100561	preto	A	8/10	sem travamento
K1496.170561	preto	A	8/10	Chave
K1496.118561	preto	A	8/10	quadrado 8 mm
K1496.145561	preto	A	8/10	palheta dupla 5 mm
K1496.100562	cor alumínio	A	8/10	sem travamento
K1496.170562	cor alumínio	A	8/10	Chave
K1496.200681	preto	B	8/10	sem travamento
K1496.270681	preto	B	8/10	Chave

© HEINRICH KIPP WERK GmbH & Co. KG

Visão geral dos artigos