Suporte para cabos

Descrição do artigo/Imagens dos produtos

Descrição

Material:
Poliamida.
O-Ring FPM 70.

Versão:
preto.

Indicação:
O suporte para cabos serve como componente de fixação para cabos e tubos flexíveis com um diâmetro de até 12 mm.

A montagem pode ser feita sobre superfícies ou perfis de alumínio (ranhura de 8 ou 10 mm), com um parafuso cilíndrico ou parafuso lenticular com fenda e uma porca de encaixe. A fixação dos cabos ocorre através do O-Ring fixado.

Possui duas câmaras separadas.

Indicação de desenho:
1) O-Ring

Desenhos

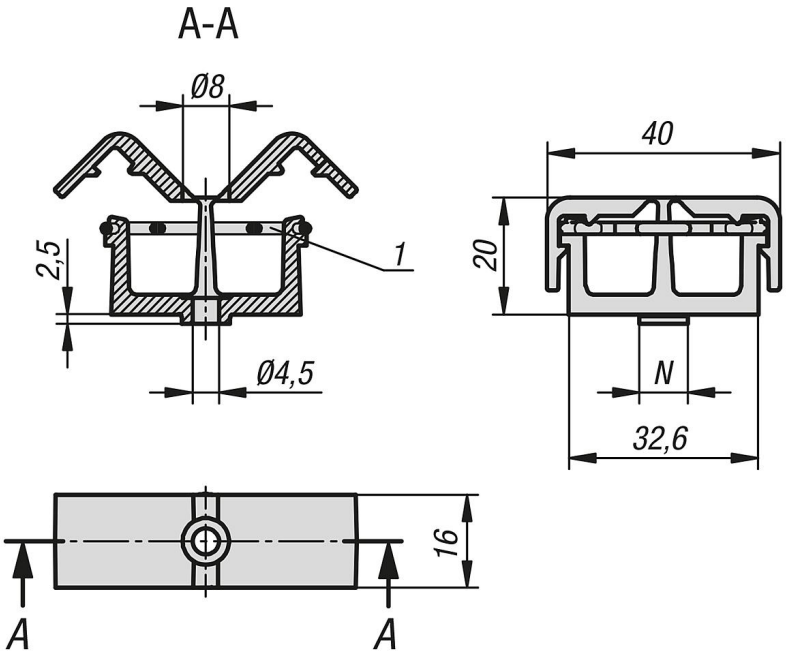

Visão geral dos artigos

Suporte para cabos

Código do artigo	Largura de ranhura	N
K1279.00	-	-
K1279.08	8	8

© HEINRICH KIPP WERK GmbH & Co. KG

Suporte para cabos

Visão geral dos artigos

Código do artigo	Largura de ranhura	N
K1279.10	10	10

© HEINRICH KIPP WERK GmbH & Co. KG