Olhais de articulação

Descrição do artigo/Imagens dos produtos

Descrição

Material:
Aço ou aço inoxidável 1.4305.

Versão:
Aço zincado.
Aço inoxidável, superfície sem tratamento.

Indicação:
Olhais articulados com rosca fêmea.

Desenhos

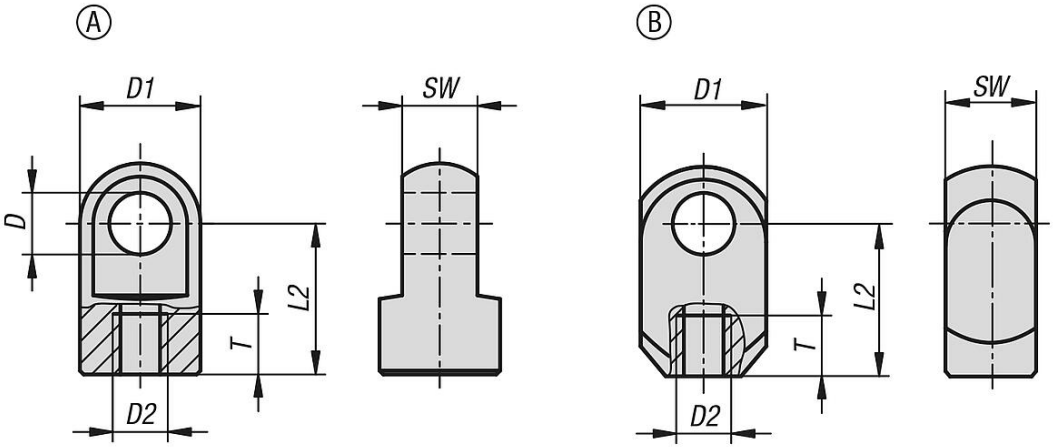

Visão geral dos artigos

Olhais de articulação

Código do artigo	Material do corpo básico	Forma	D	D1	D2	L2	SW	T
K0127.03504111	aço	A	4,1	8	M3,5	11	4	6
K0127.0506116	aço	A	6,1	10	M5	16	6	8
K0127.0508116	aço	B	8,1	15	M5	16	10	8
K0127.0808119	aço	A	8,1	14	M8	19	10	11
K0127.1008127	aço	A	8,1	18	M10	27	10	12
K0127.05061161	aço inoxidável	A	6,1	10	M5	16	6	8
K0127.08081191	aço inoxidável	A	8,1	14	M8	19	10	11
K0127.10081271	aço inoxidável	A	8,1	18	M10	27	10	12

© HEINRICH KIPP WERK GmbH & Co. KG