Elementos de apoio reguláveis

Descrição do artigo/Imagens dos produtos

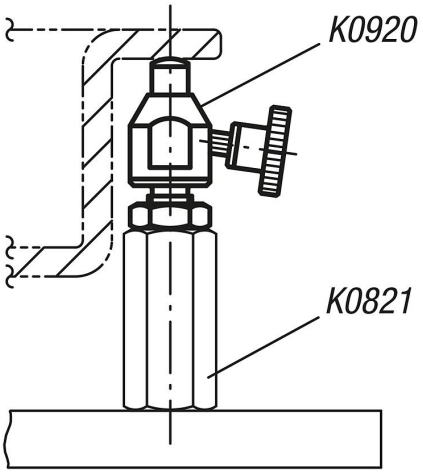

Descrição

Material:
Aço temperado.

Versão:
Corpo básico brunido.
Pino de apoio endurecido e brunido.

© HEINRICH KIPP WERK GmbH & Co. KG

Elementos de apoio reguláveis

Desenhos

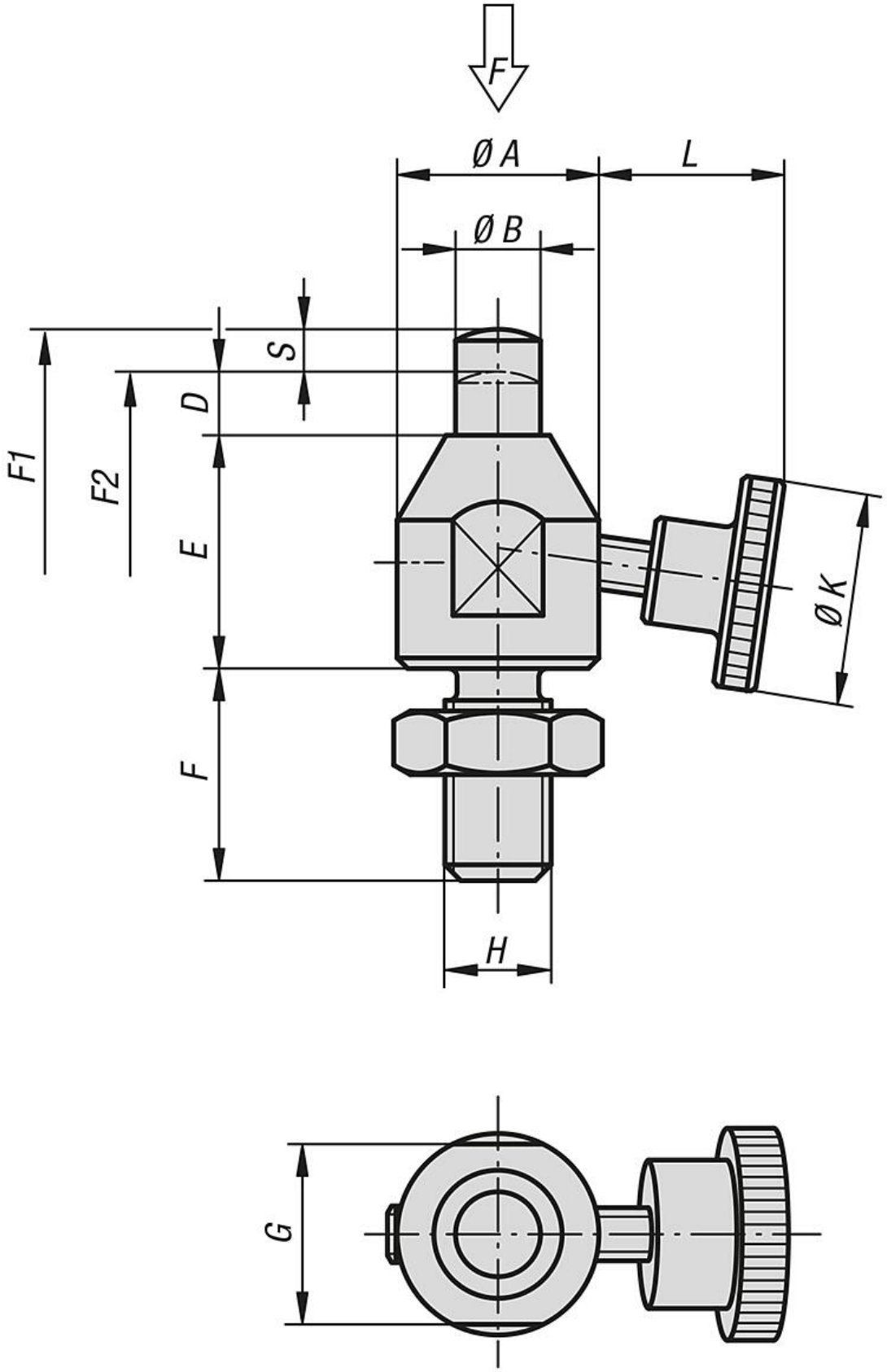

Elementos de apoio reguláveis

Visão geral dos artigos

Elementos de apoio reguláveis

Código do artigo	A	B	D	E	F	G	H	K	L	F N	Curso S	Força de mola inicial F1 aprox. N	Força de mola final F2 aprox. N
K0920.08023	15	6	5	18	16	13	M8	20	13,2	200	3	1,5	3
K0920.10028	19	8	6	22	20	17	M10	25	16,3	300	4	1,8	3
K0920.12031	22	10	6	25	24	19	M12	28	22,3	400	4	1,8	3

© HEINRICH KIPP WERK GmbH & Co. KG