Batente prismático

Descrição do artigo/Imagens dos produtos

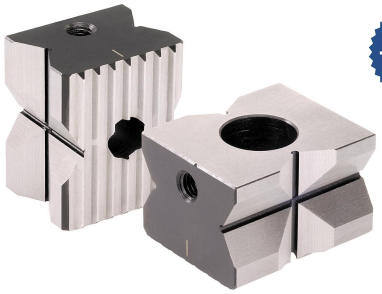

- 40 %

Descrição

Material:
Aço temperado 1.0503.

Versão:
Batente prismático temperado em 1200-1400 N/mm², brunido.
Engrenagem e prismas polidos, com superfície sem proteção anticorrosiva.

Desenhos

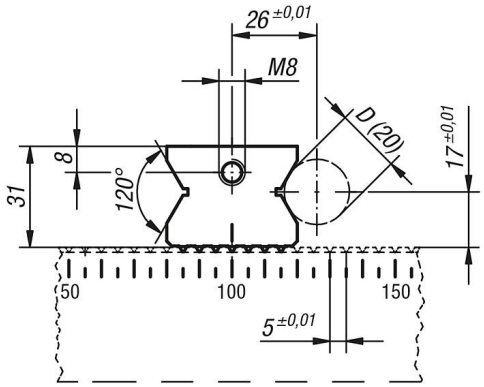

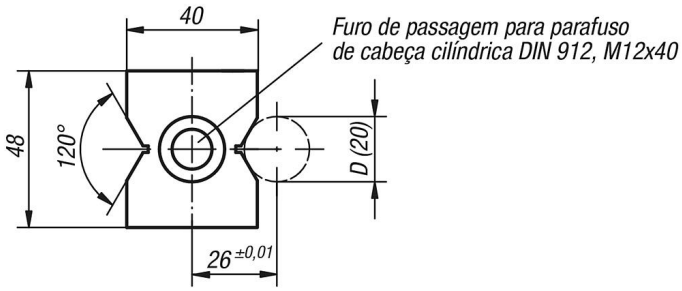

Visão geral dos artigos

Batente prismático

Código do artigo	D mín. - máx.
K0906.5001265	5 - 33

© HEINRICH KIPP WERK GmbH & Co. KG