Placa de ranhuras em T

Descrição do artigo/Imagens dos produtos

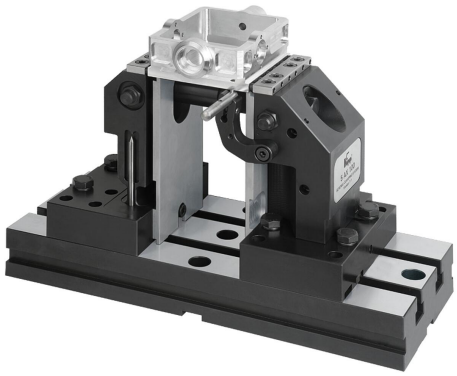

Descrição

Material:
Aço temperado.

Versão:
peça brunida.
Superfície de apoio polida.

© HEINRICH KIPP WERK GmbH & Co. KG

Placa de ranhuras em T

Desenhos

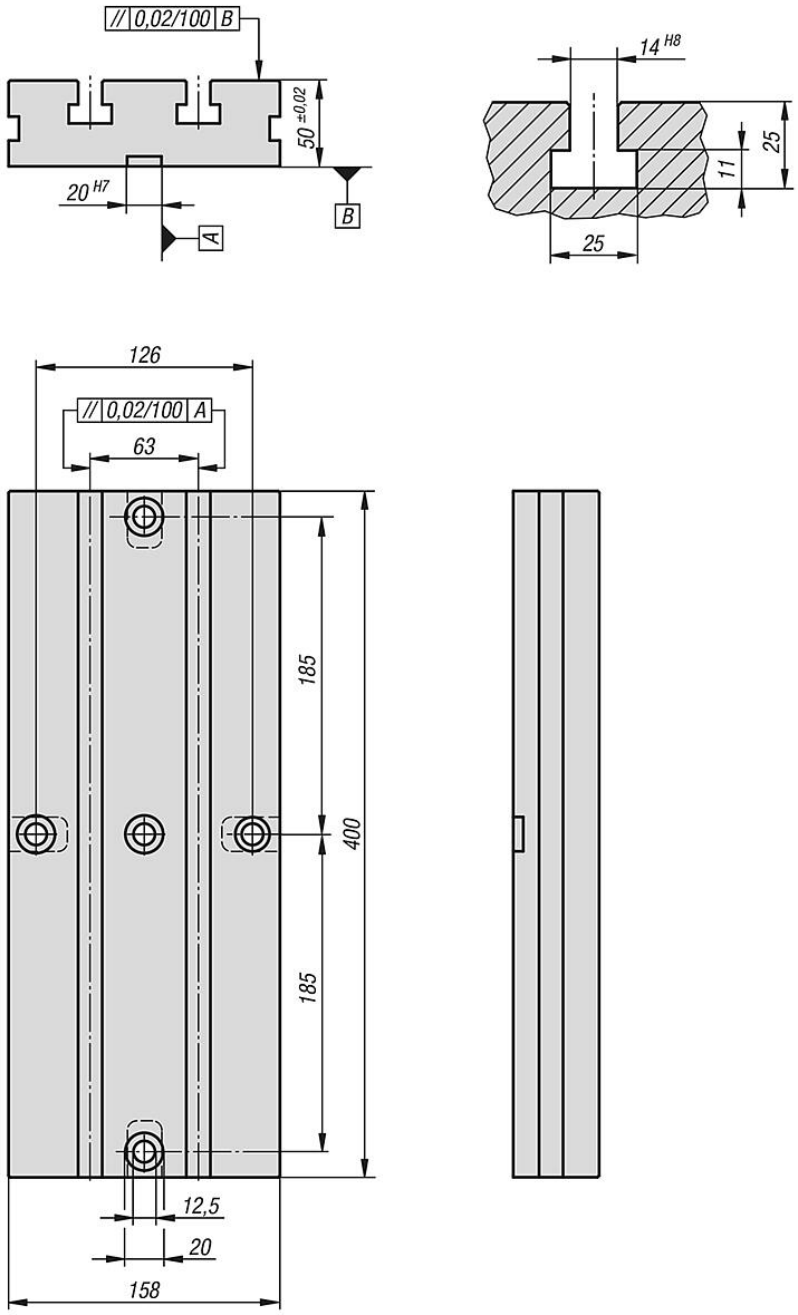

Visão geral dos artigos

Placa de ranhuras em T

Código do artigo	Versão	Peso kg
K0952.14063400	Largura da ranhura 14 / distância da ranhura 63	21,135

© HEINRICH KIPP WERK GmbH & Co. KG

Placa de ranhuras em T

Visão geral dos artigos