Puxadores de plástico, montagem pelo lado traseiro

Descrição do artigo/Imagens dos produtos

Descrição

Material:
Termoplástico PA (Poliamida), refoçado com shot peening. Bucha de aço ou aço inoxidável.

Versão:
grafite escuro.

Indicação:
Este puxador se caracteriza pelo seu grande volume e agradável percepção háptica.

Montagem:
Forma B do verso.

Desenhos

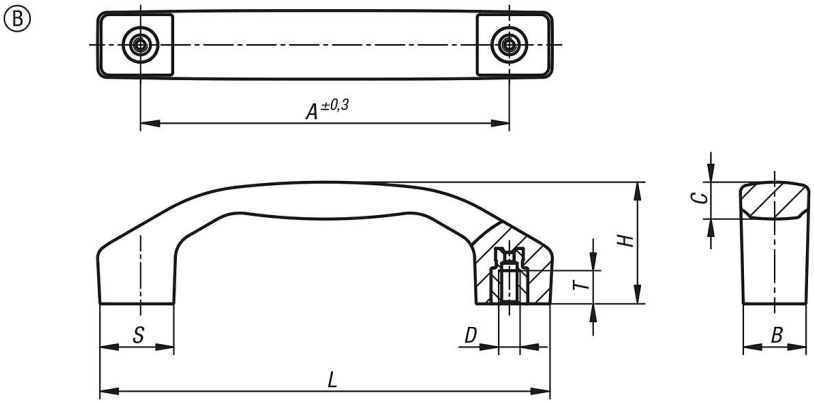

Visão geral dos artigos

Código do artigo	Forma	Material dos componentes	A	B	C	D	H	L	S	T	Capacidade de carga N
K1060.2100051	B	aço	100	17	9,5	M5	33	122	20	9	1000
K1060.2120061	B	aço	120	21	11,4	M6	39	146	24	12	1000
K1060.2140081	B	aço	140	24	14,2	M8	45	170	28	12	1000
K1060.2100052	B	aço inoxidável	100	17	9,5	M5	33	122	20	9	1000
K1060.2120062	B	aço inoxidável	120	21	11,4	M6	39	146	24	12	1000
K1060.2140082	B	aço inoxidável	140	24	14,2	M8	45	170	28	12	1000

© HEINRICH KIPP WERK GmbH & Co. KG