# Grippers quadrados

## Descrição do artigo/Imagens dos produtos

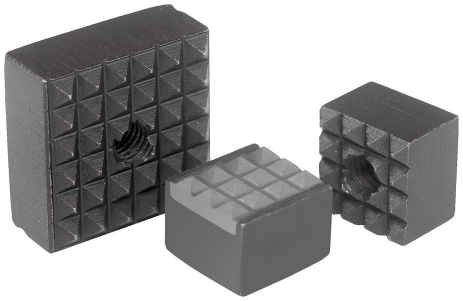

## Descrição

**Material:**
Aço ferramenta endurecido ou metal duro.

**Versão:**
peça brunida.

**Indicação:**
Os fixadores de encaixe tipo “Gripper” são adequados principalmente para a montagem em braços de fixação, sistemas de garras, dispositivos e mordentes de fixação.
Eles permitem a transferência dos mais altos torques, garantindo uma força de tração superior, mesmo em aplicações com materiais duros e irregularidades superficiais. Grippers asseguram forças de retenção superiores na difícil pressão de corte. As pontas estriadas de metal duro são soldadas.

**Indicação de desenho:**
Forma A: Aço ferramenta
Forma B: Aço ferramenta com face recartilhada em metal duro
Forma C: Aço ferramenta

## Desenhos

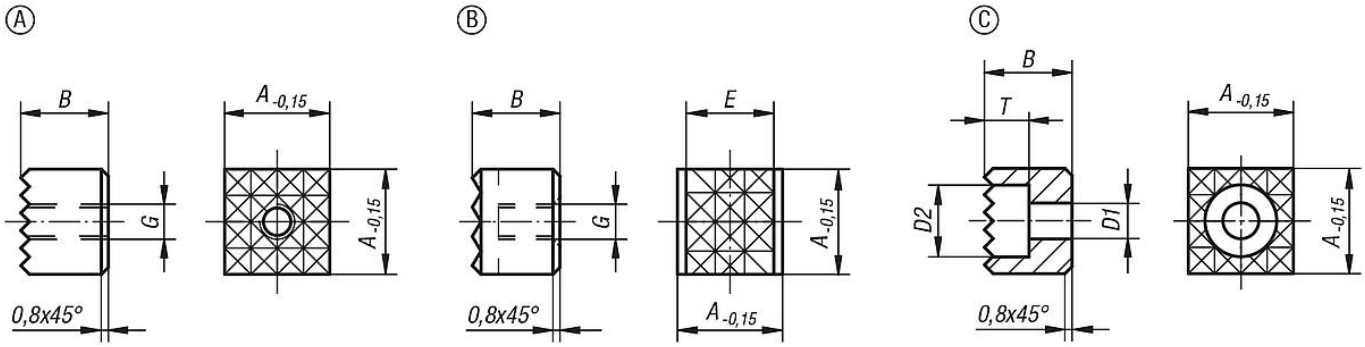


## Visão geral dos artigos

### Grippers quadrados

| Código do artigo | Forma | A | B | D1 | D2 | E | G | T | Recartilhamento |
|---|---|---|---|---|---|---|---|---|---|
| **K0387.1005** | A | 10 | 10 | - | - | - | M5 | - | extra fino |
| **K0387.101205** | A | 10 | 12 | - | - | - | M5 | - | extra fino |
| **K0387.1205** | A | 12 | 10 | - | - | - | M5 | - | fino |
| **K0387.121205** | A | 12 | 12 | - | - | - | M5 | - | fino |
| **K0387.1606** | A | 16 | 10 | - | - | - | M6 | - | fino |
| **K0387.161206** | A | 16 | 12 | - | - | - | M6 | - | fino |
| **K0387.2005** | A | 20 | 10 | - | - | - | M5 | - | fino |
| **K0387.201205** | A | 20 | 12 | - | - | - | M5 | - | fino |
| **K0387.2506** | A | 25 | 10 | - | - | - | M6 | - | fino |
| **K0387.251206** | A | 25 | 12 | - | - | - | M6 | - | fino |
| **K0387.12057** | B | 12 | 10 | - | - | 10,3 | M5 | - | fino |
| **K0387.1210048** | C | 12 | 10 | 4,5 | 8 | - | - | 5,6 | fino |
| **K0387.1212048** | C | 12 | 12 | 4,5 | 8 | - | - | 5,6 | fino |
| **K0387.1610048** | C | 16 | 10 | 4,5 | 8 | - | - | 5,6 | fino |
| **K0387.1612048** | C | 16 | 12 | 4,5 | 8 | - | - | 5,6 | fino |

© HEINRICH KIPP WERK GmbH & Co. KG

# Grippers quadrados

## Visão geral dos artigos

| Código do artigo | Forma | A | B | D1 | D2 | E | G | T | Recartilhamento |
|---|---|---|---|---|---|---|---|---|---|
| **K0387.2010058** | C | 20 | 10 | 5,5 | 10 | - | - | 6,6 | fino |
| **K0387.2012058** | C | 20 | 12 | 5,5 | 10 | - | - | 6,6 | fino |
| **K0387.2510068** | C | 25 | 10 | 6,6 | 11 | - | - | 7,6 | fino |
| **K0387.2512068** | C | 25 | 12 | 6,6 | 11 | - | - | 7,6 | fino |

© HEINRICH KIPP WERK GmbH & Co. KG