Fixador de peças redondas

Descrição do artigo/Imagens dos produtos

Descrição

Material:
Mordentes em aço.
Mola de pressão 1.4310.
Parafuso de classe de resistência 8.8.

Versão:
Mordentes brunidos.
Parafuso de fixação zincado azul.

Indicação:
Os fixadores de peças redondas representam uma alternativa simples em relação à fixação tradicional (fenda e parafuso de fixação).
Os elementos são adequados para os mais diversos materiais (p. ex., metais, plásticos, madeira...).
Para soltar um mordente fixo, basta efetuar uma batida na direção axial ou puxá-lo através de uma rosca adicional ou no sextavado do parafuso de cabeça cilíndrica.

Desenhos

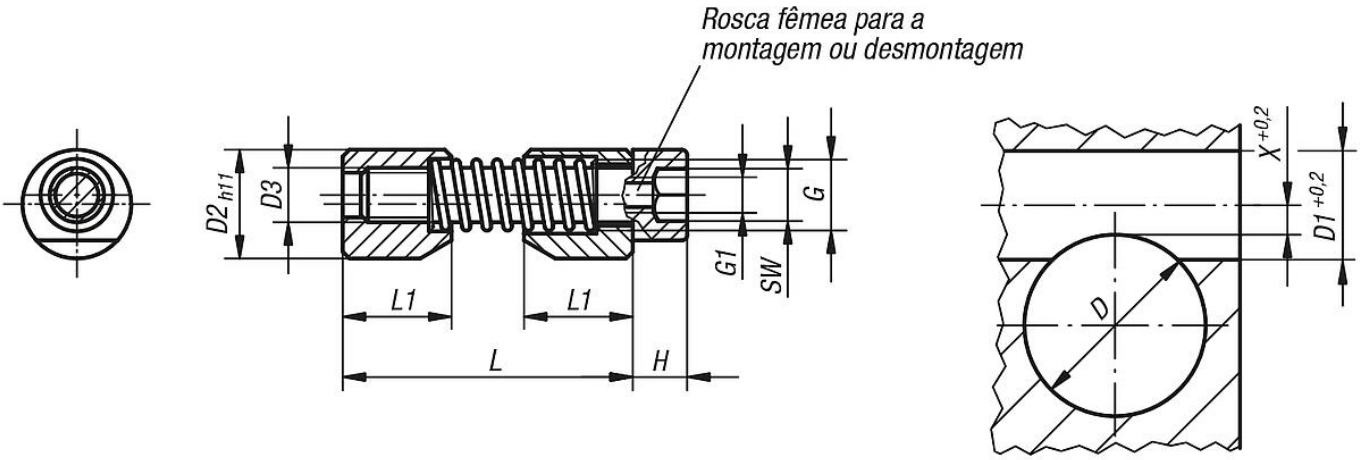

A chave especial para parafusos sextavados com pino roscado será parafusada na rosca G1 do parafuso de cabeça cilíndrica, para que o fixador de peças redondas possa ser posicionado ou afrouxado.

© HEINRICH KIPP WERK GmbH & Co. KG

Fixador de peças redondas

Visão geral dos artigos

Fixador de peças redondas

Código do artigo	D mín.	D máx.	D1	D2	D3	G	G1	H	L máx.	L1	SW	X	Torque de fixação Mx Nm	Torque de aperto máx. Nm	Código do artigo Ferramenta para montagem
K0375.04	6	10	8	8	M4	M5	M2,5	4	27	8	3	2,8	max. 20	2,9	K0375.904
K0375.05	10	15	10	10	M5	M6	M3	5	33	10	4	3,3	max. 45	6	K0375.905
K0375.06	15	20	12	12	M6	M7	M4	6	39	12	5	3,5	max. 100	10	K0375.906
K0375.08	20	30	16	16	M8	M10	M5	8	46	16	6	4	max. 170	25	K0375.908
K0375.10	30	40	20	20	M10	M12	M6	10	53	20	8	4,8	max. 290	46	K0375.910
K0375.12	40	60	25	25	M12	M14	M8	12	70	25	10	5,6	max. 450	82	K0375.912
K0375.16	60	125	30	30	M16	M18	M10	16	81	30	14	7,9	max. 650	206	K0375.916

© HEINRICH KIPP WERK GmbH & Co. KG