Cabo de proteção em espiral

Descrição do artigo/Imagens dos produtos

Descrição

Material:
Cabo espiral de PUR.
Olhal em cobre ou aço inoxidável.
Anel de chave em aço ou aço inoxidável.

Versão:
Cabo espiral de PUR.
Olhal em cobre zincado ou em aço inoxidável com superfície sem tratamento.
Anel de chave em aço cromado ou em aço inoxidável com superfície sem tratamento.

Indicação:
Cabo elástico em espiral para proteção de dispositivos. Excelente resiliência, é robusto e resistente ao desgaste.

Desenhos

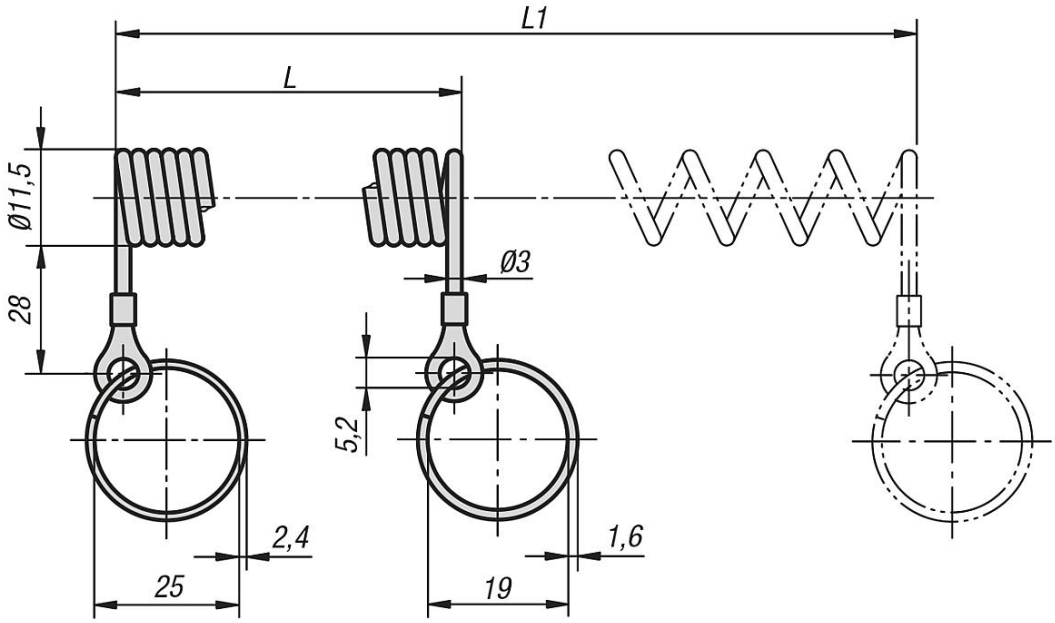

Visão geral dos artigos

Cabo de proteção em espiral

Código do artigo	Anel de chave	L	L1
K0367.10100	aço	100	500
K0367.10200	aço	200	1000
K0367.20100	aço inoxidável A2	100	500
K0367.20200	aço inoxidável A2	200	1000

© HEINRICH KIPP WERK GmbH & Co. KG

Cabo de proteção em espiral

Visão geral dos artigos